AnyCar 拼装说明书(不完全版)

粗制滥造版

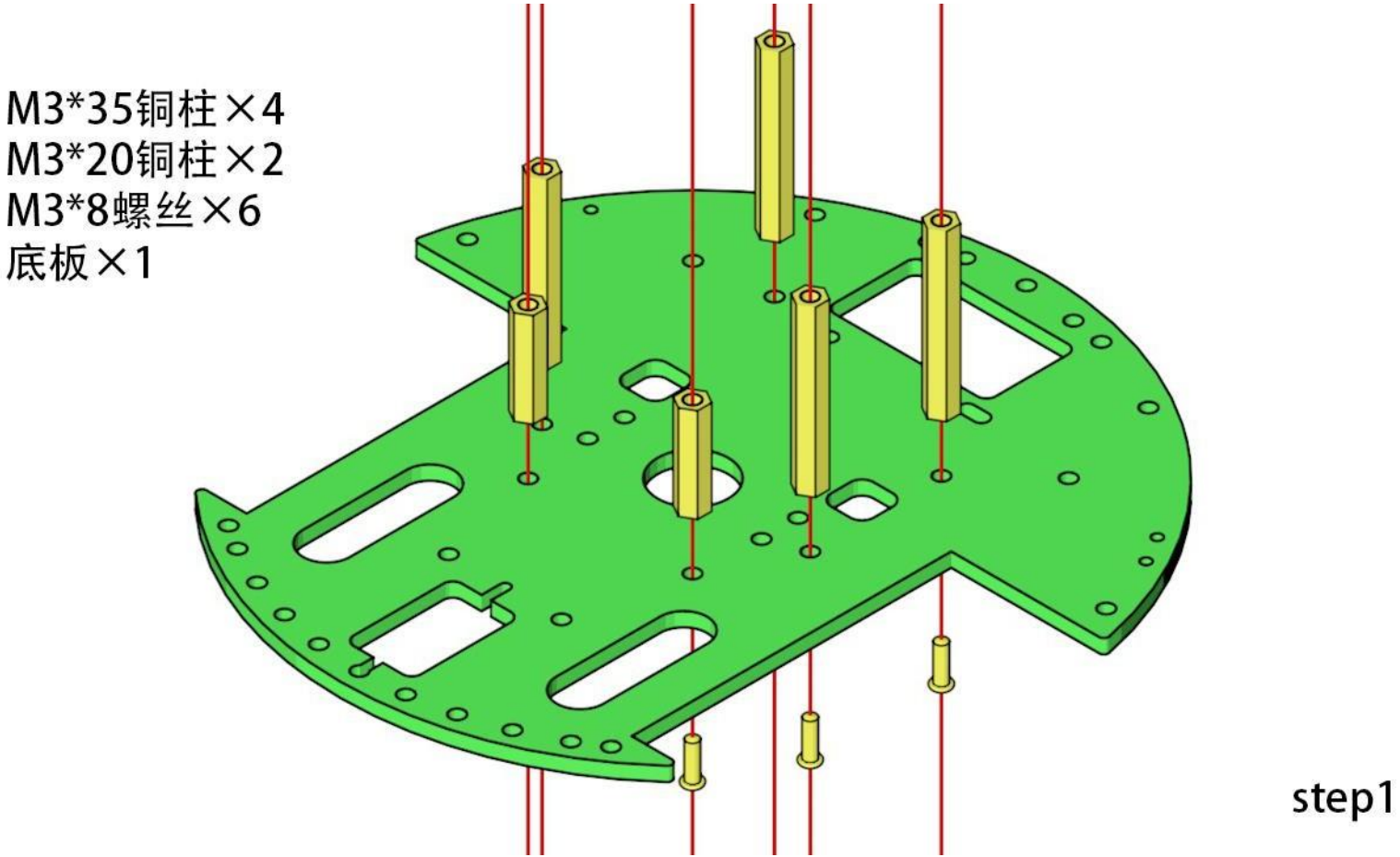

注意事项：底板正面朝上

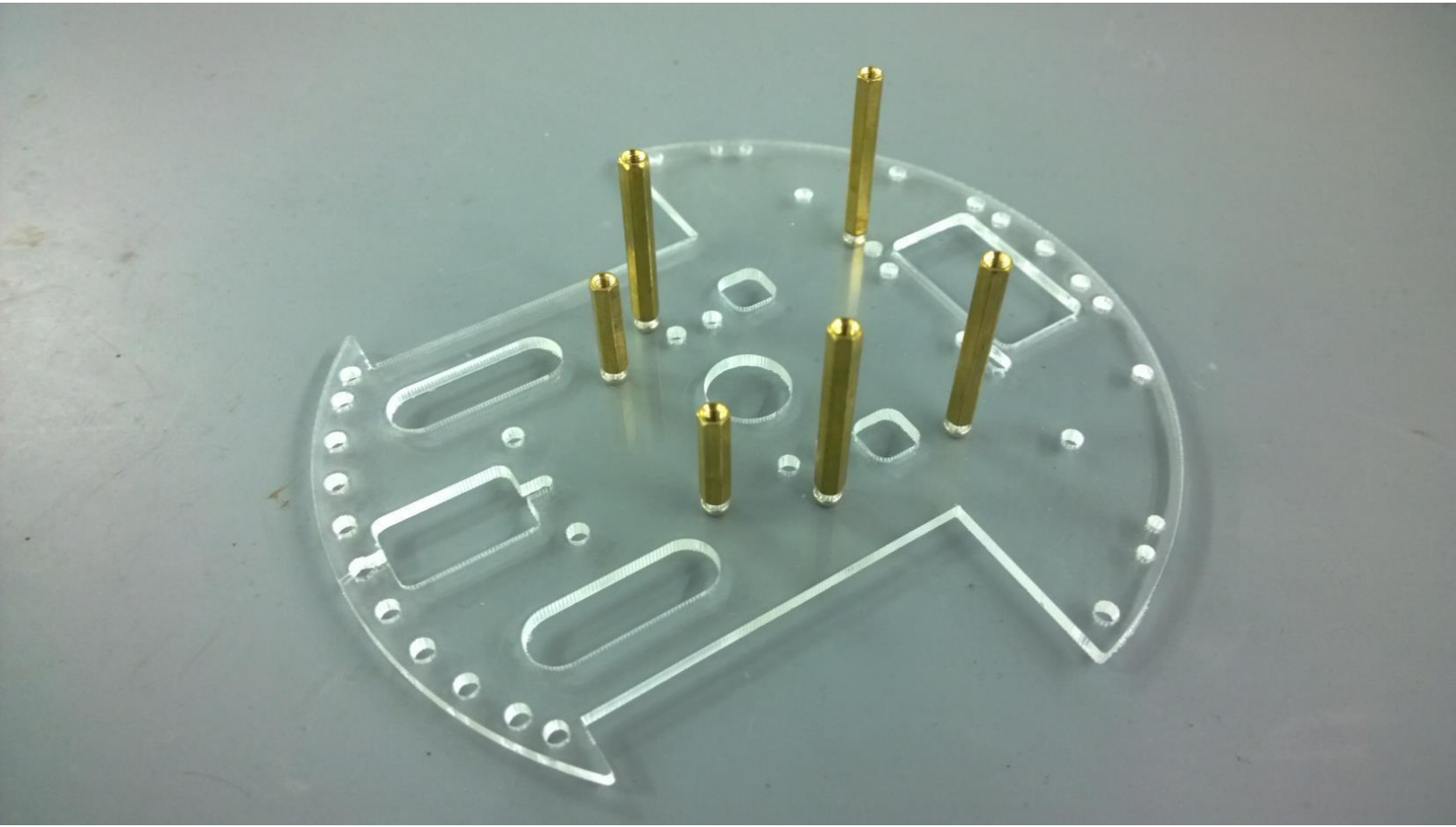

接线：无

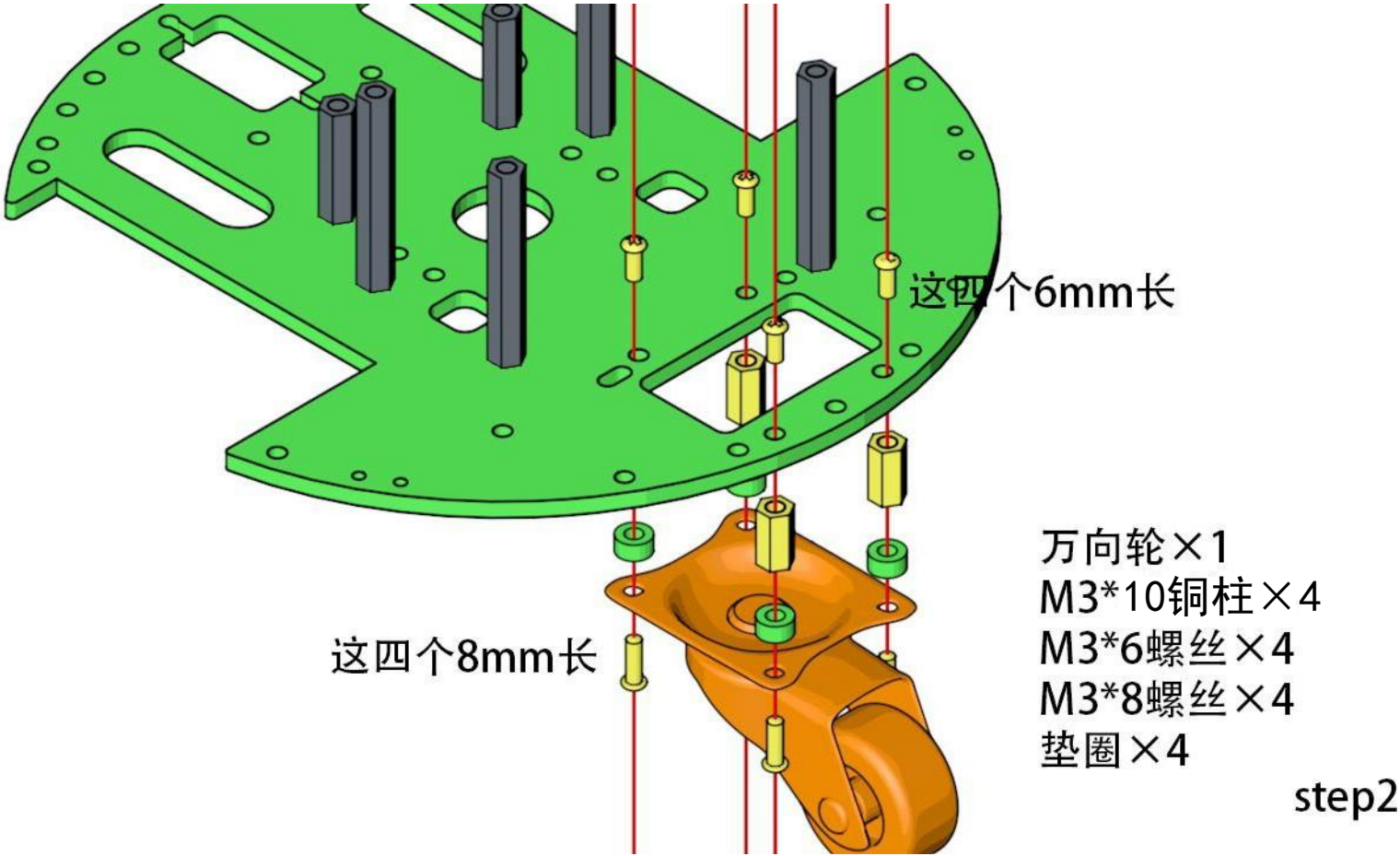

注意事项：垫圈是垫圈，螺母是螺母，不要混淆

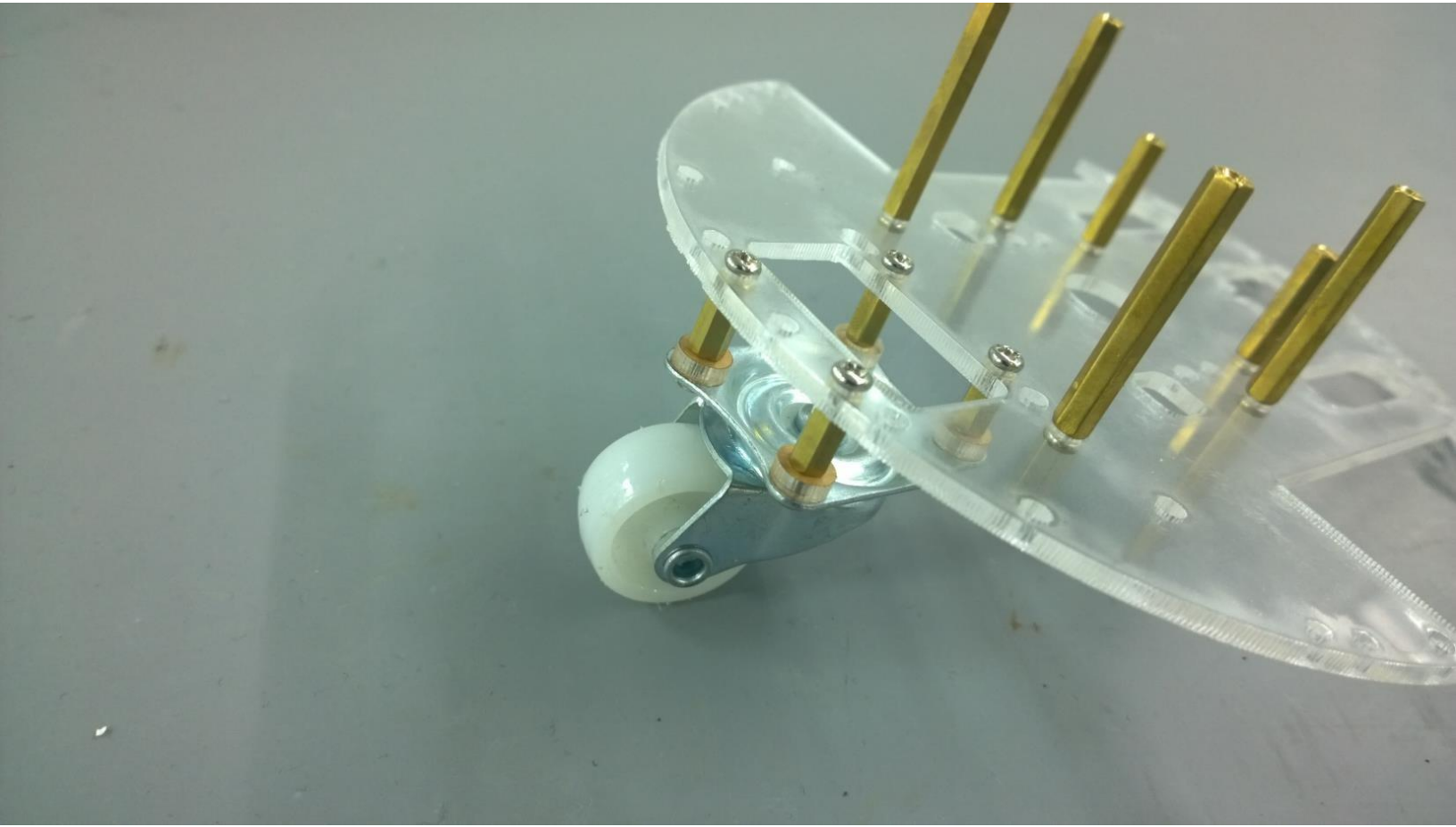

接线：无

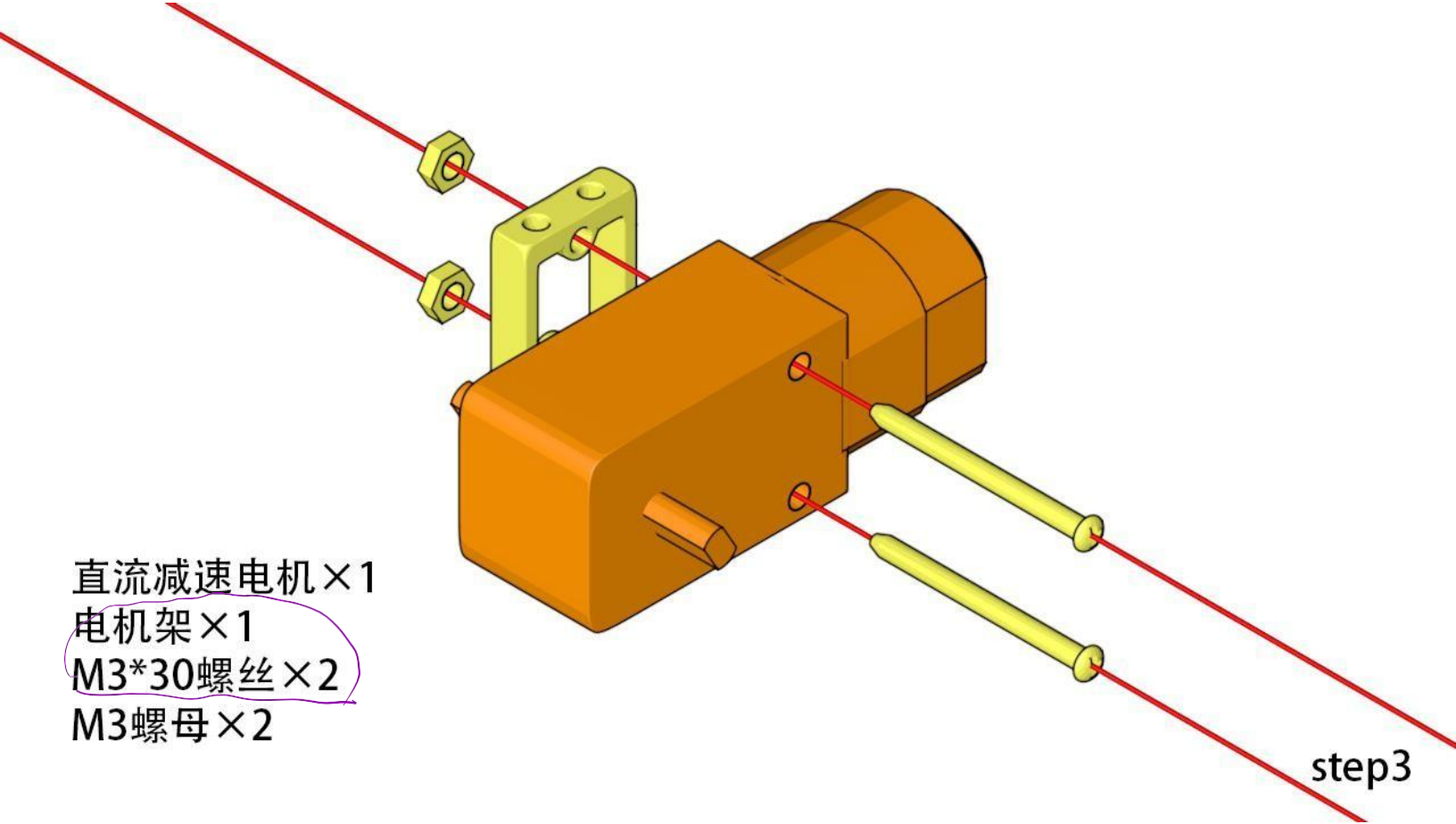

注意事项：推荐电机的导线在电机架同侧

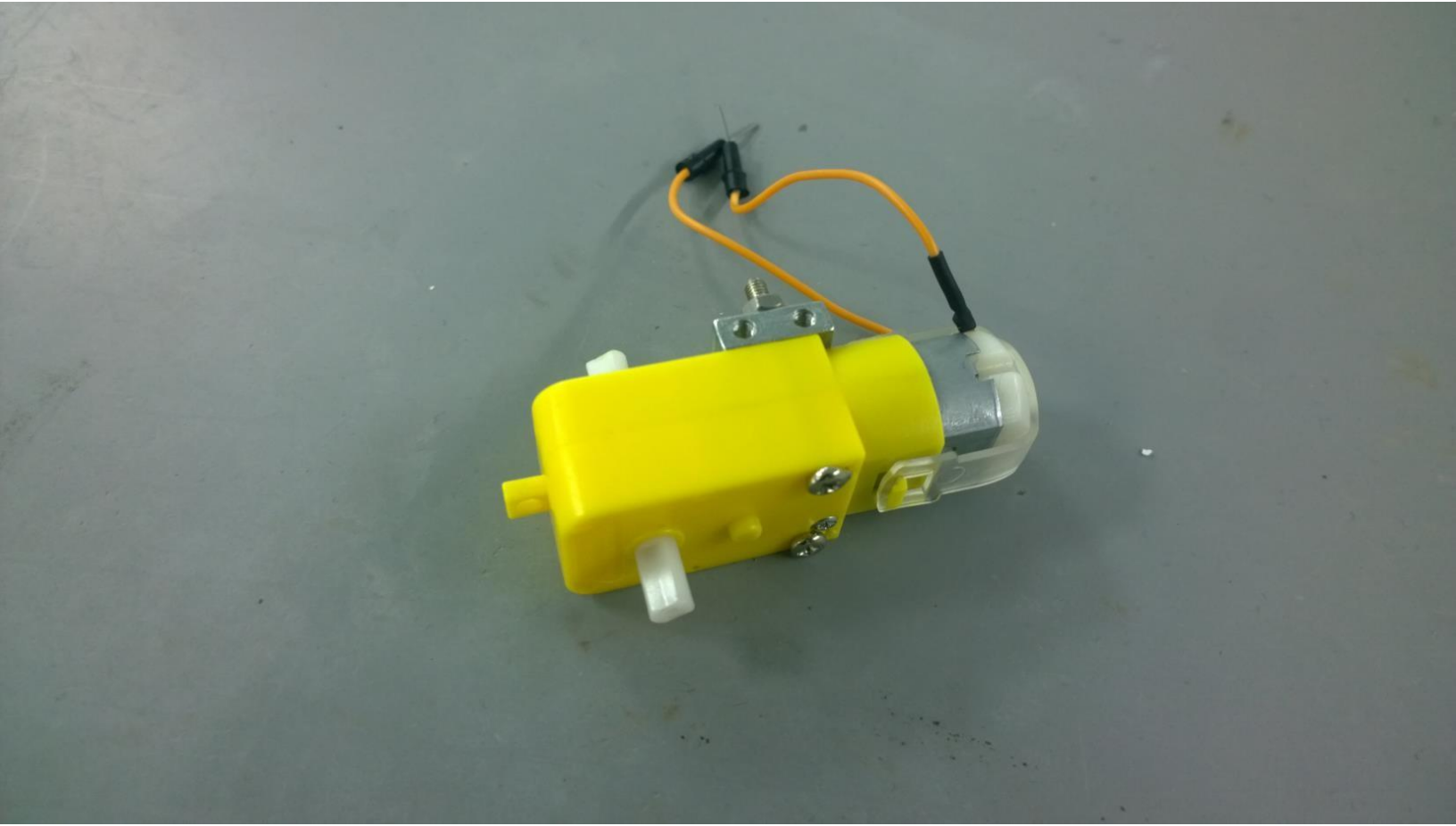

接线：无

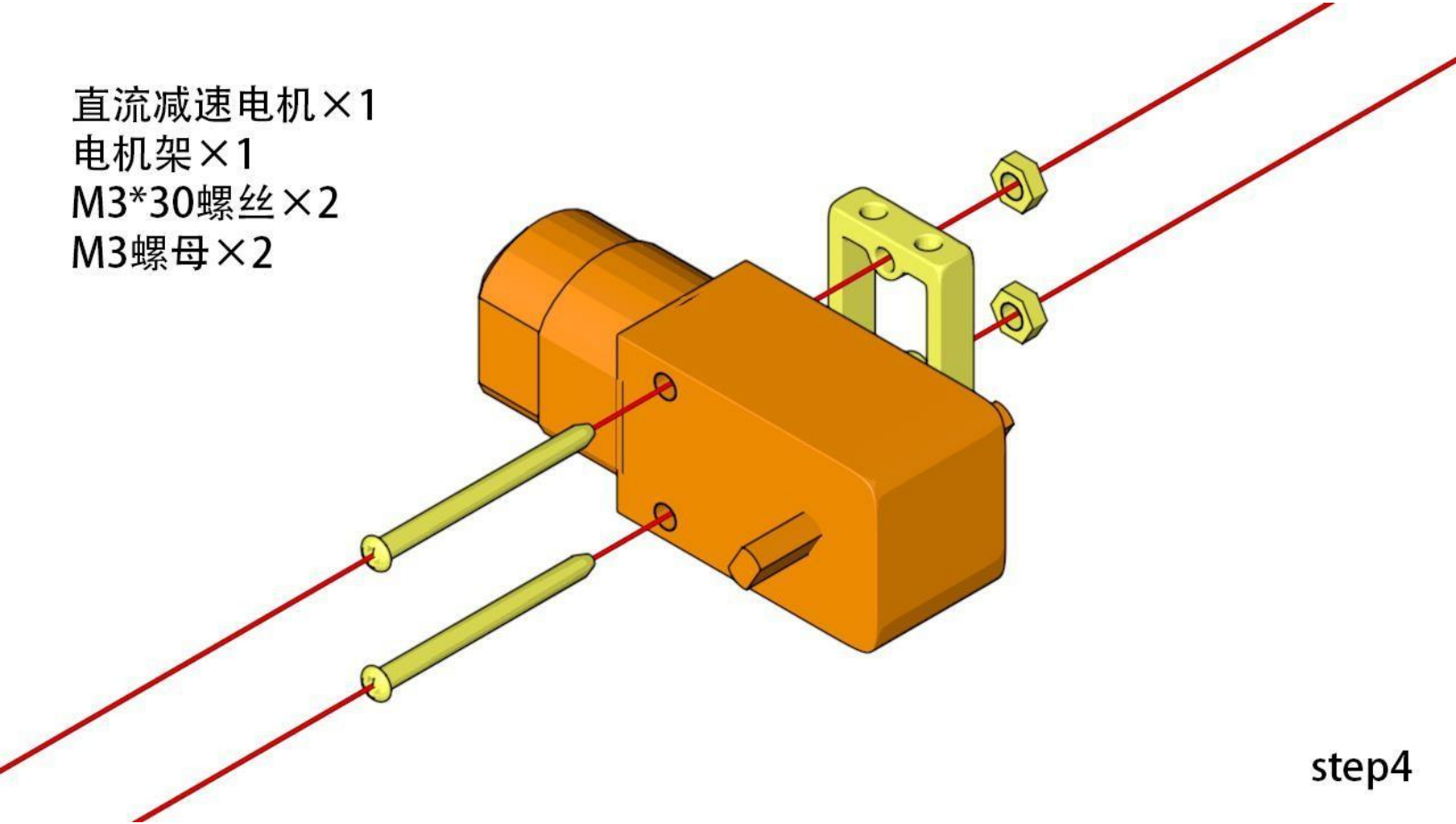

注意事项：推荐电机的导线在电机架同侧

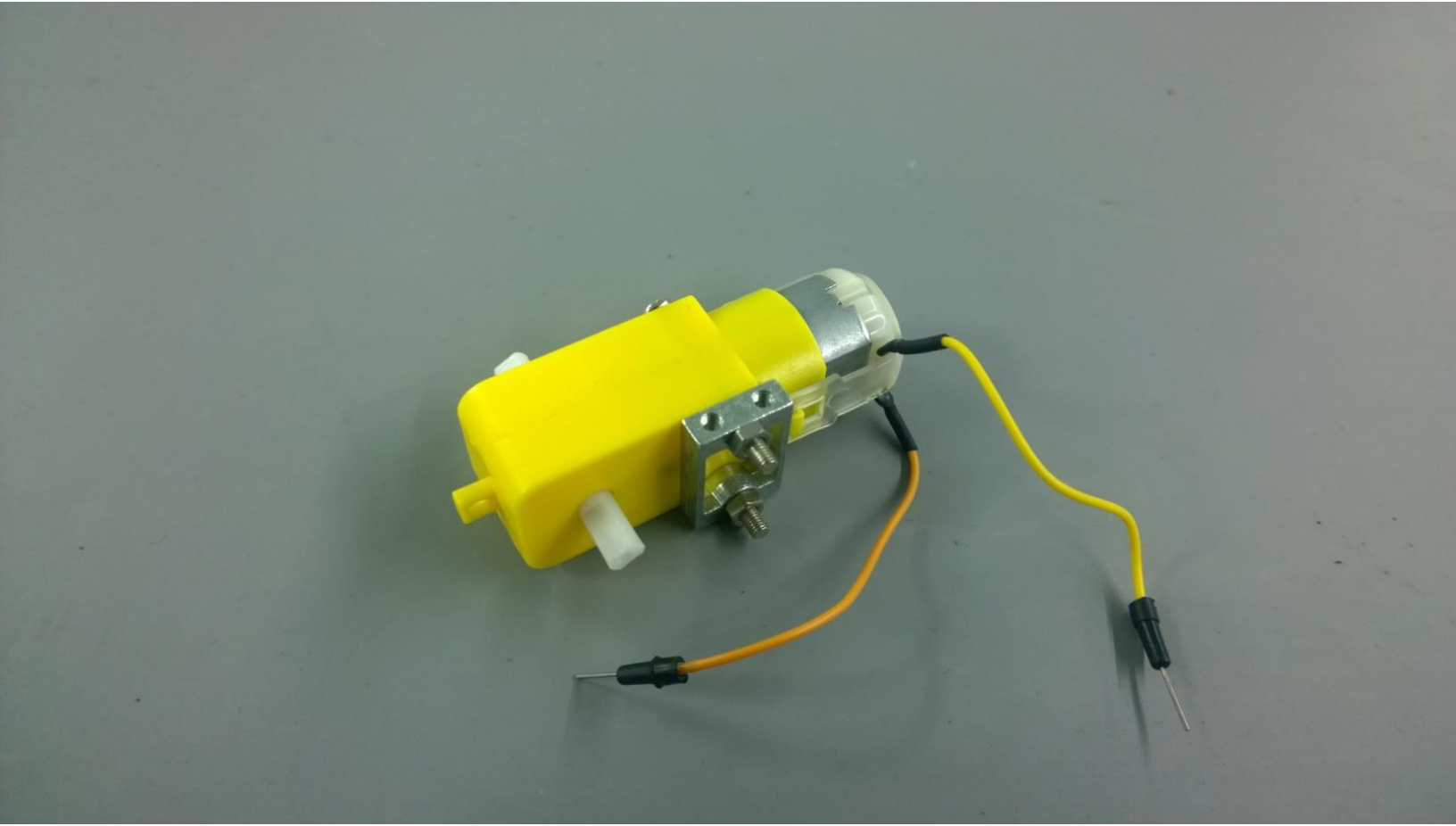

接线：无

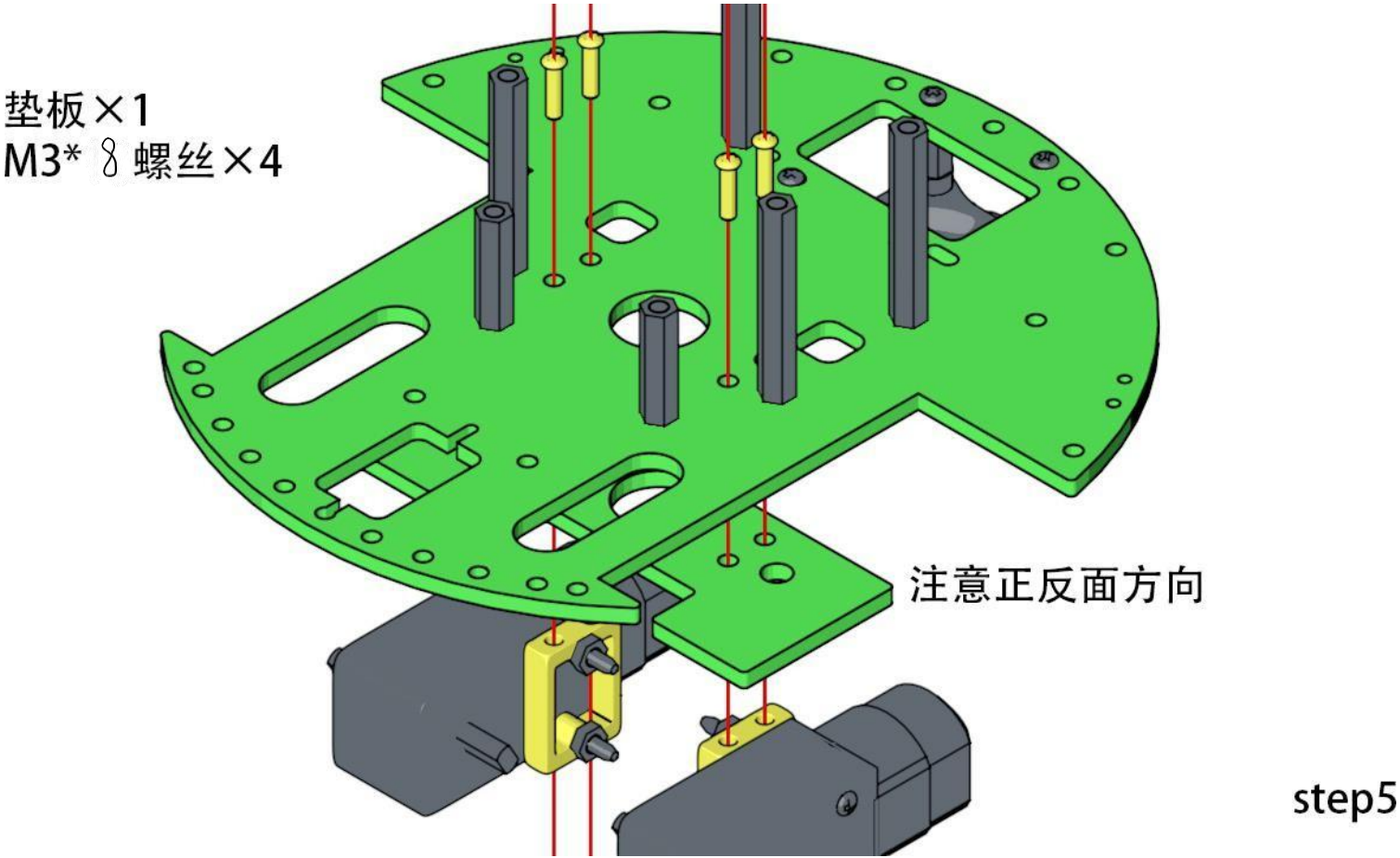

注意事项：1.与此同时电机的导线从底板的孔中伸出；2.注意垫板方向和正反

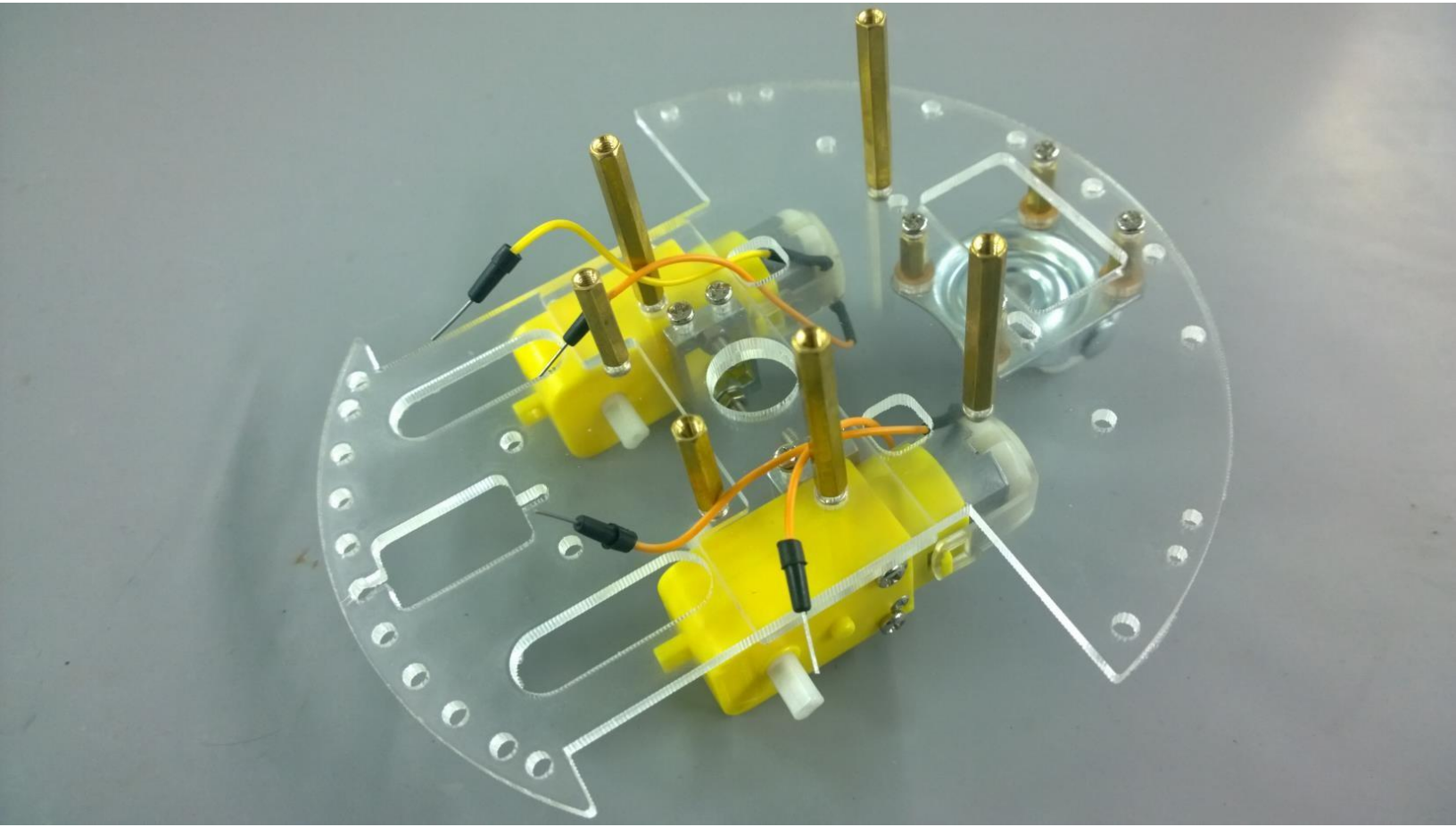

接线：将导线从底板开孔中穿出

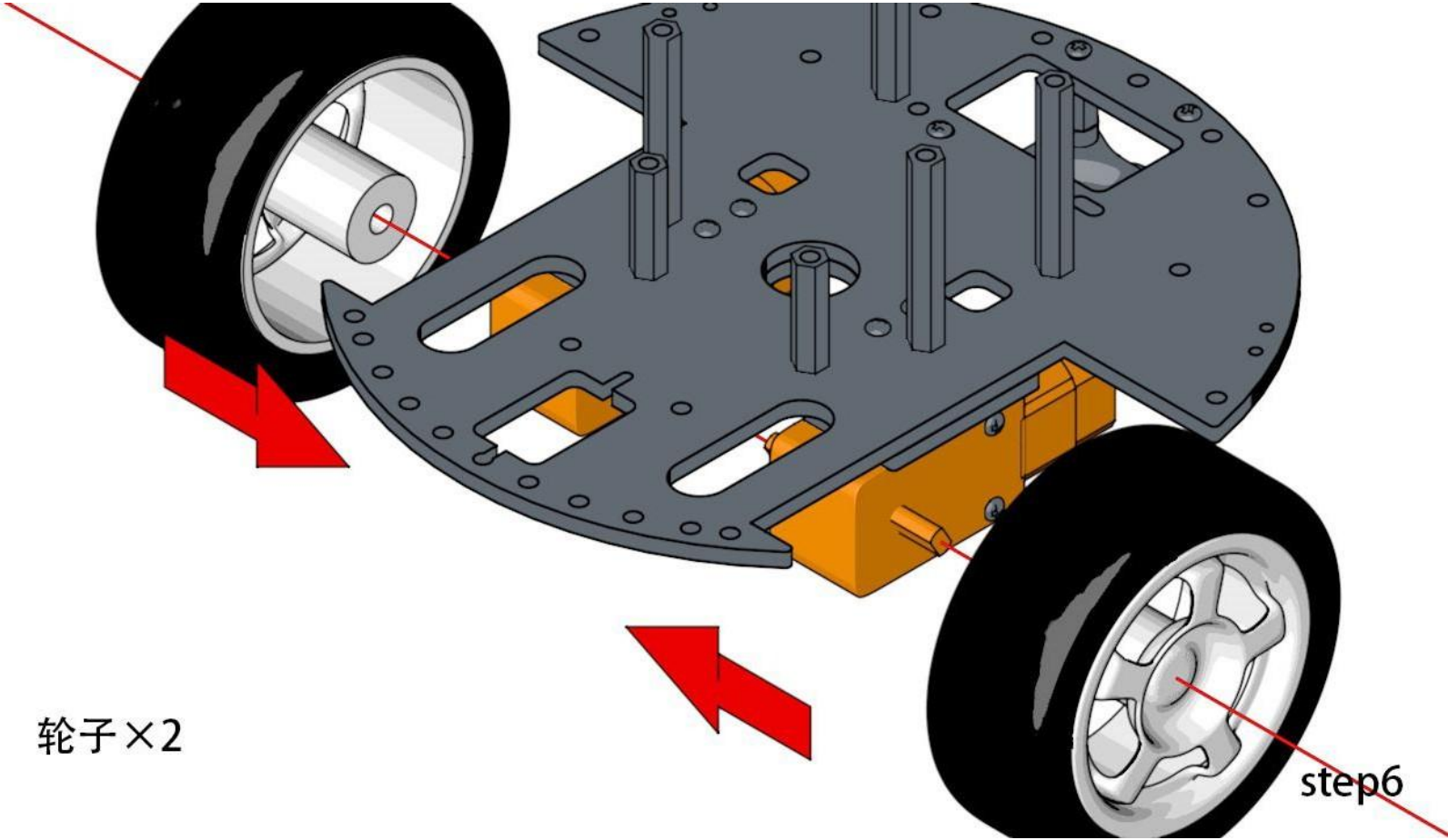

注意事项：注意轮子与电机轴的方向，只有在合适角度才能插上去

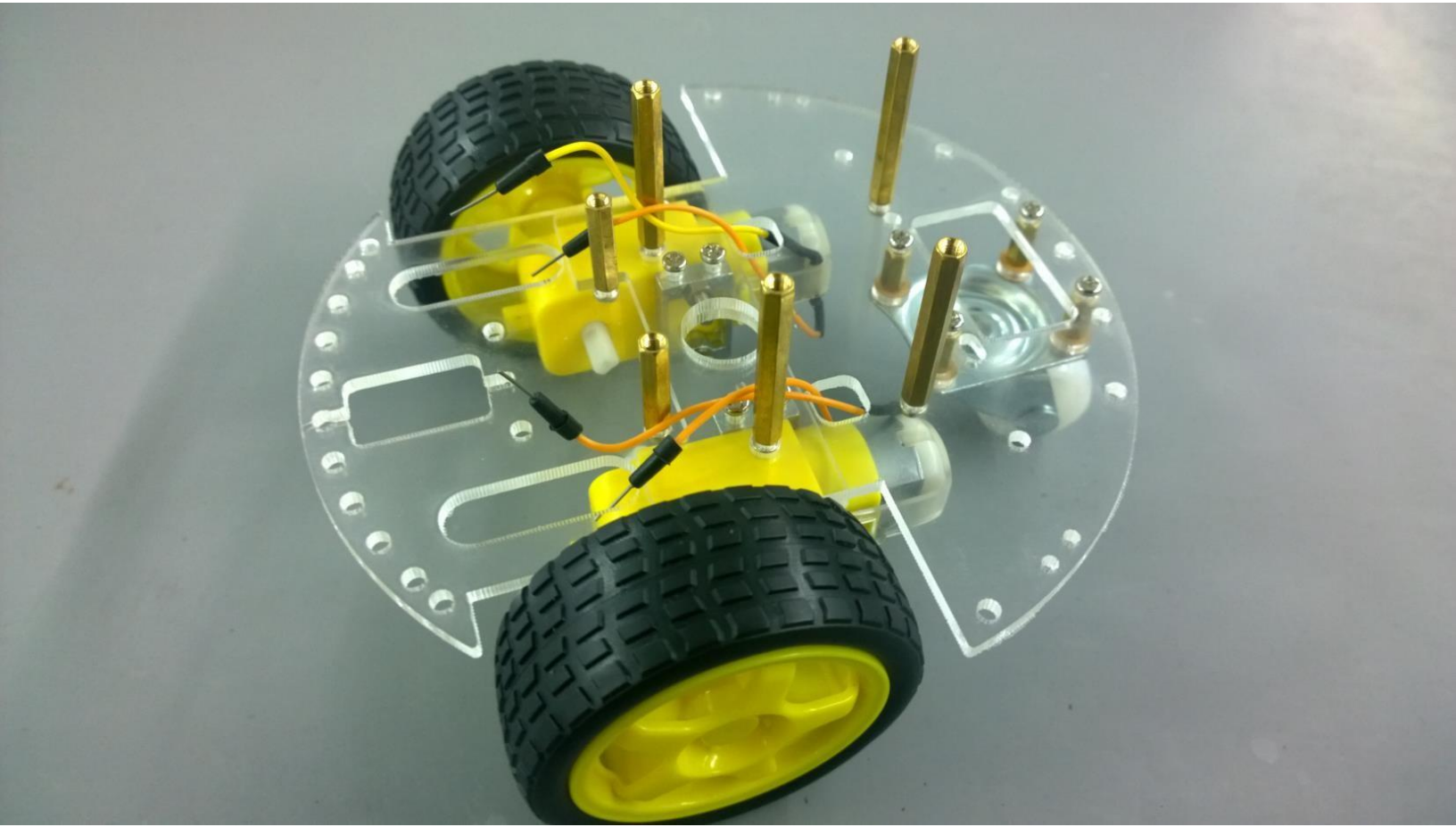

接线：无

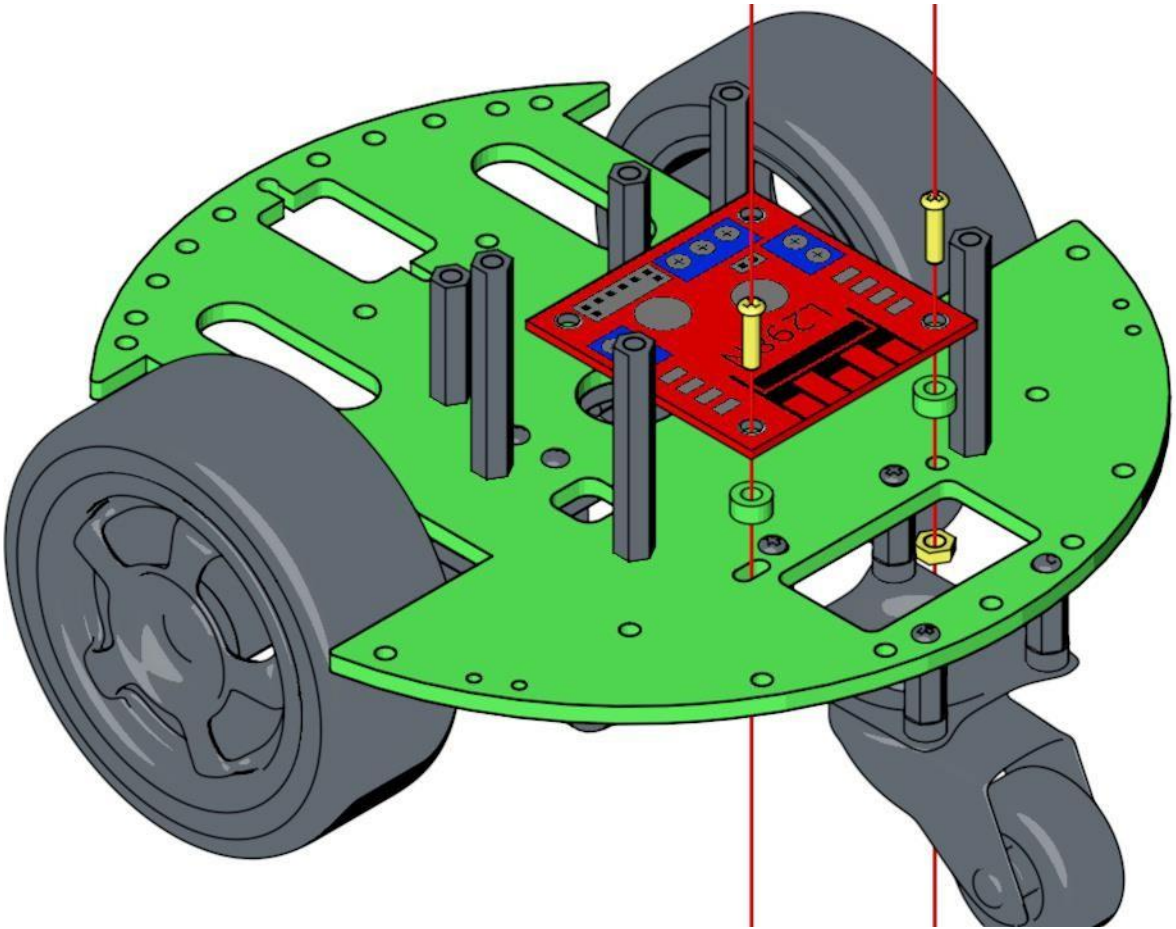

M3*10螺丝×2
M3螺母×2
垫圈×2
L298N模块×1

step7

注意事项：请仔细接线

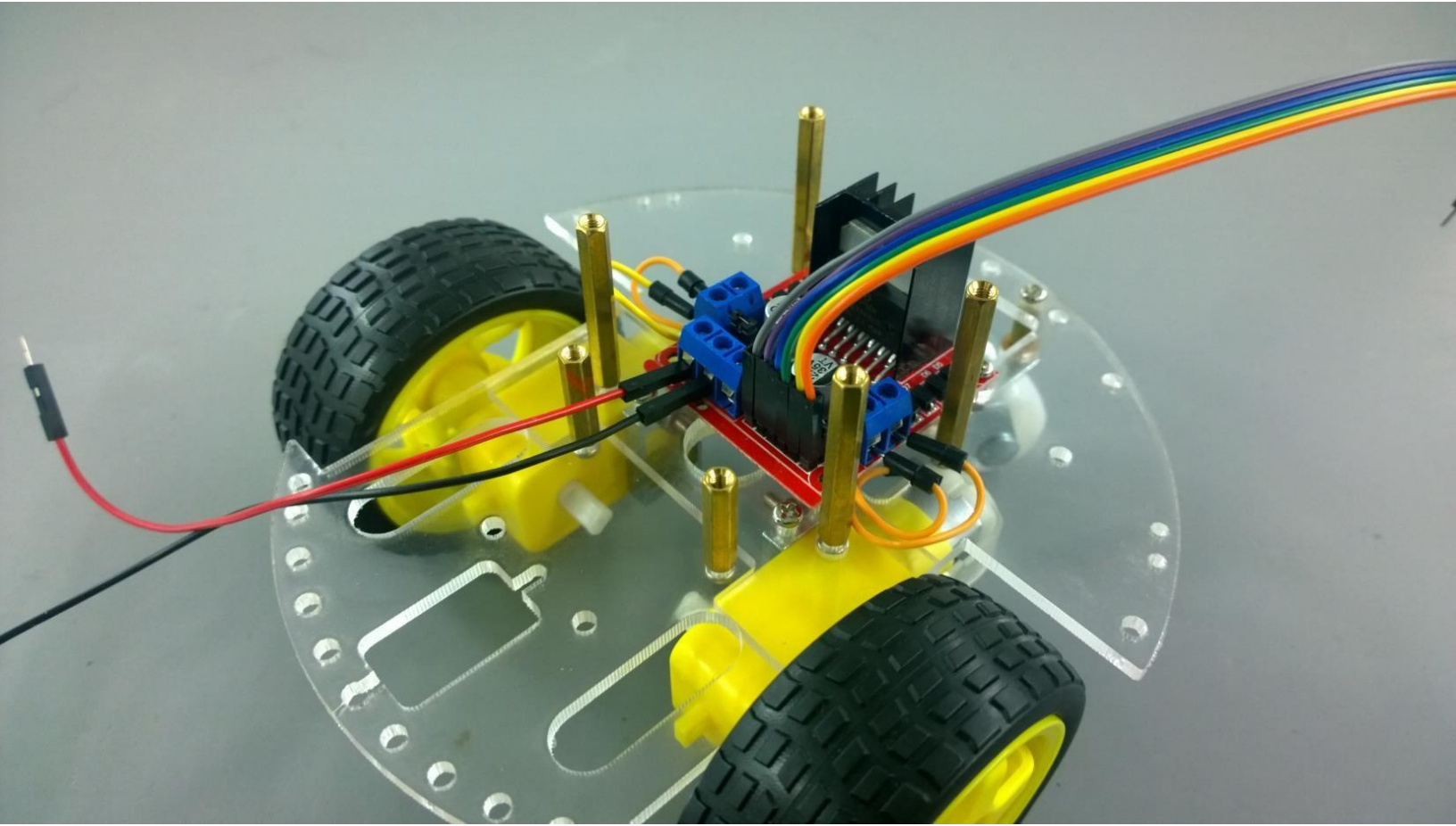

接线：OUT1 和 OUT2——左电机线，OUT3 和 OUT4——右电机线，

ENA、IN1、IN2、IN3、IN4、ENB 全部插线引出，（接 ENx 时需拔掉跳线帽；六个接口同排）

12V、GND 都插线引出

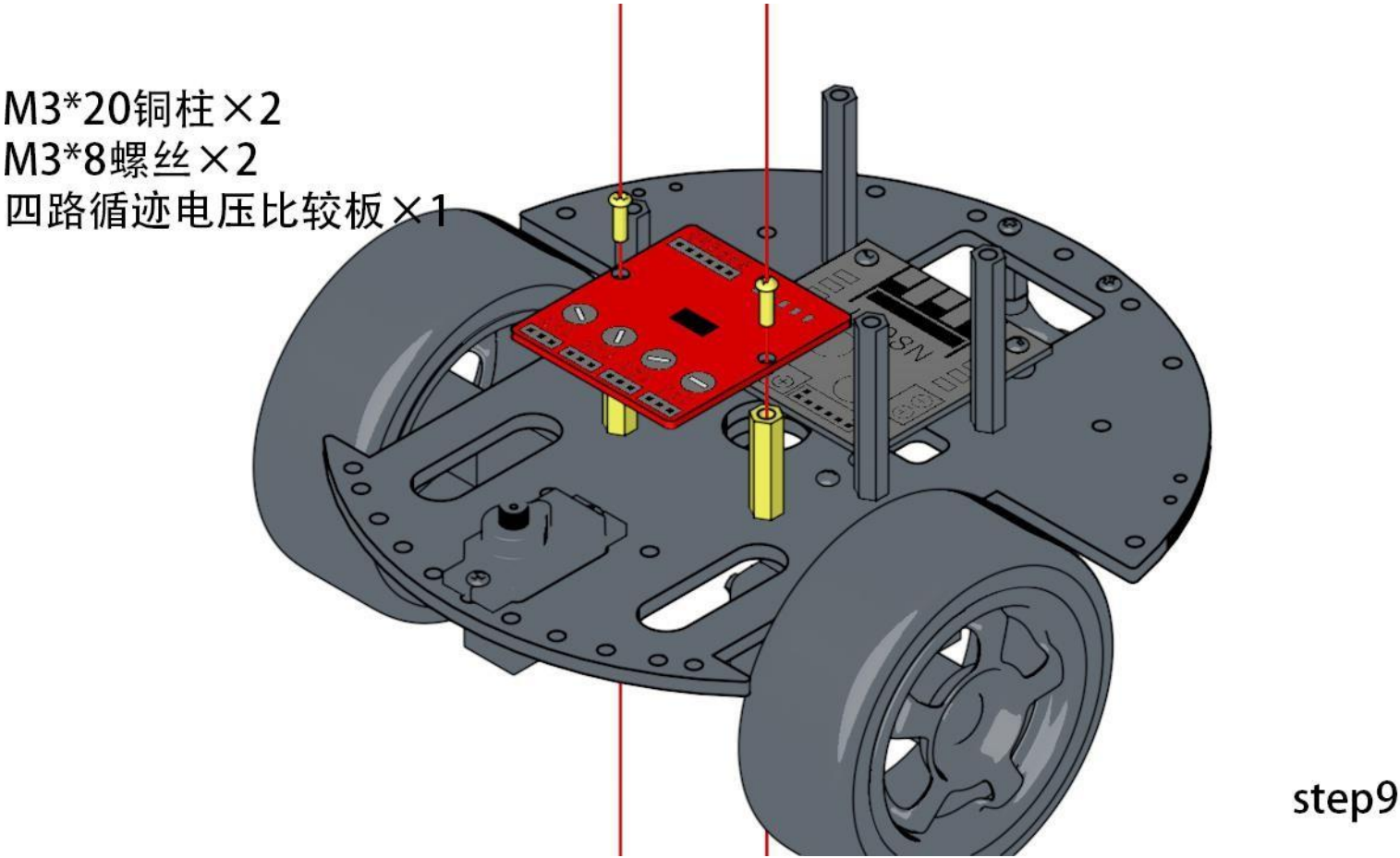

注意事项：1.注意比较板的前后方向；2.请仔细接线

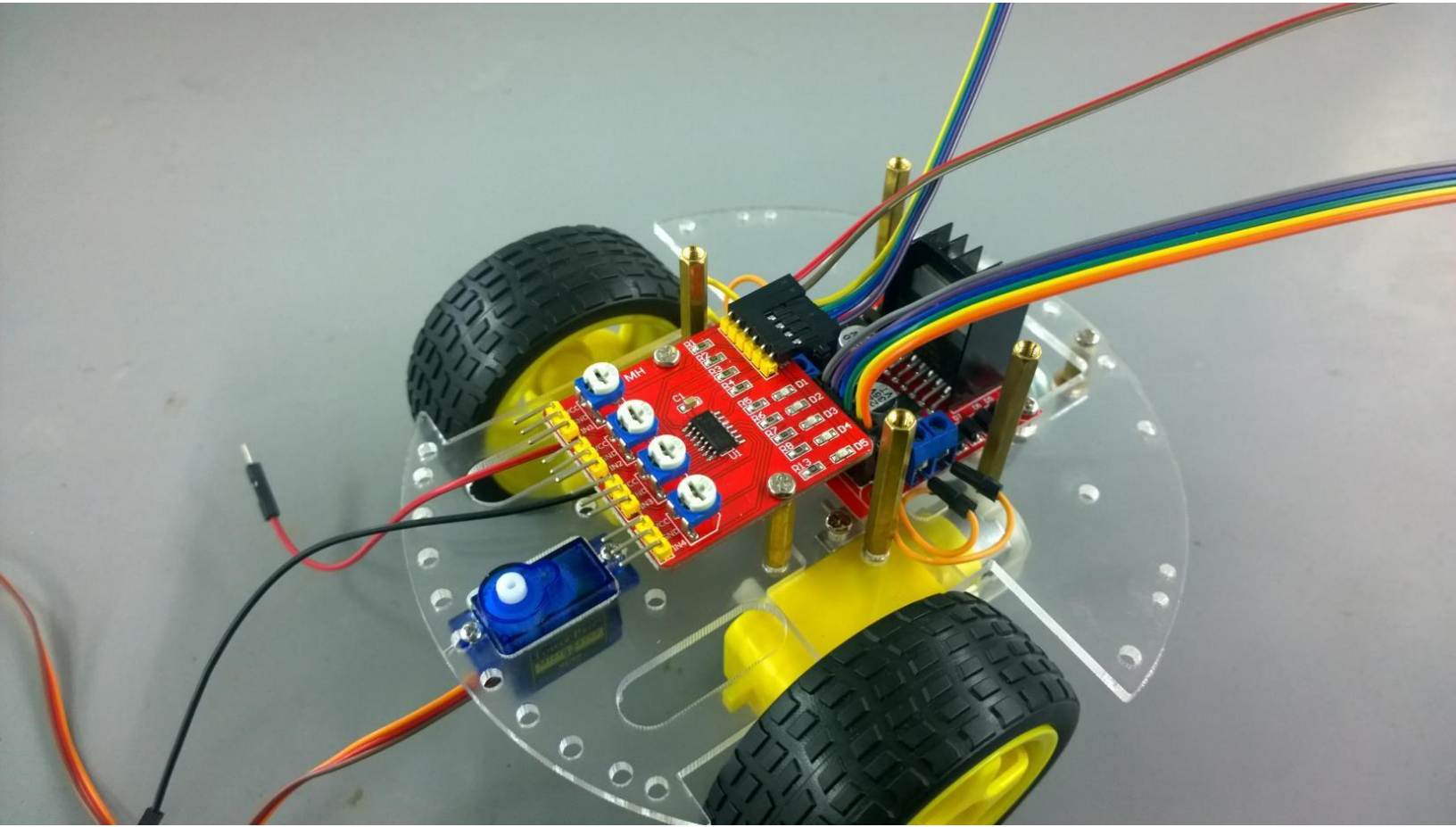

接线：VCC、GND、IN1、IN2、IN3、IN4 全部插线引出（该六个引脚为远离电位器的那组引脚）

M3*20铜柱×4
M3*8螺丝×4
四路循迹光电感应头×4

×4

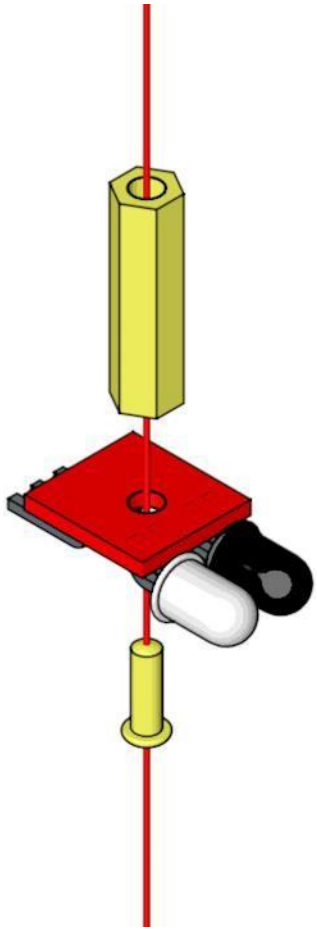

step10

注意事项：请注意感应头的正反

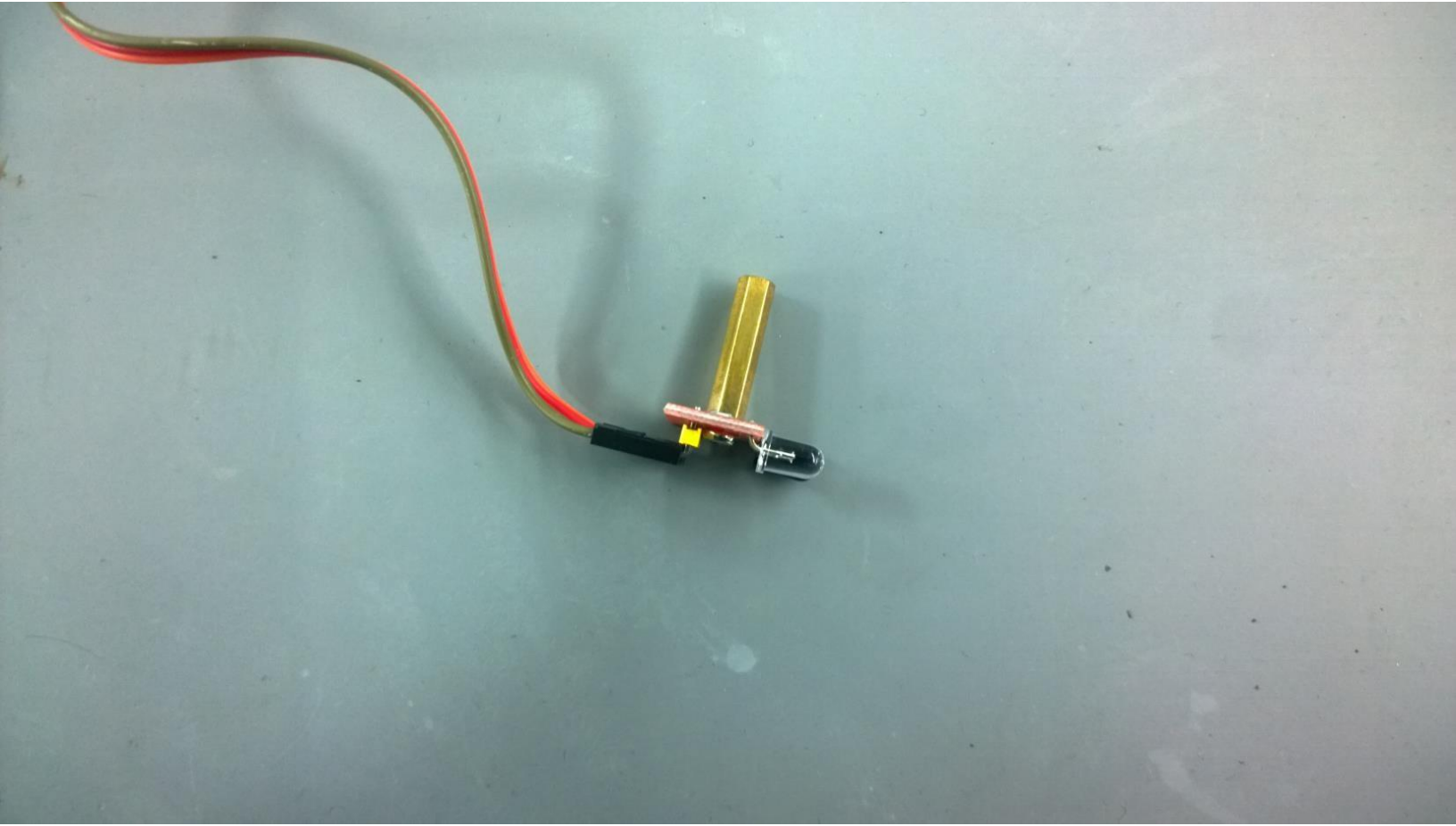

接线：VCC、GND、OUT 全部插线引出

×4

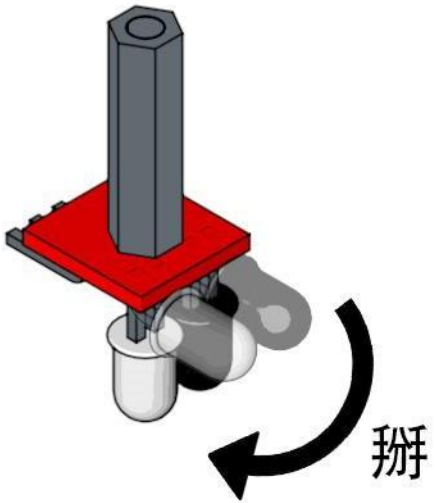

step11

注意事项：请勿多次弯折，否则连接处可能会断裂

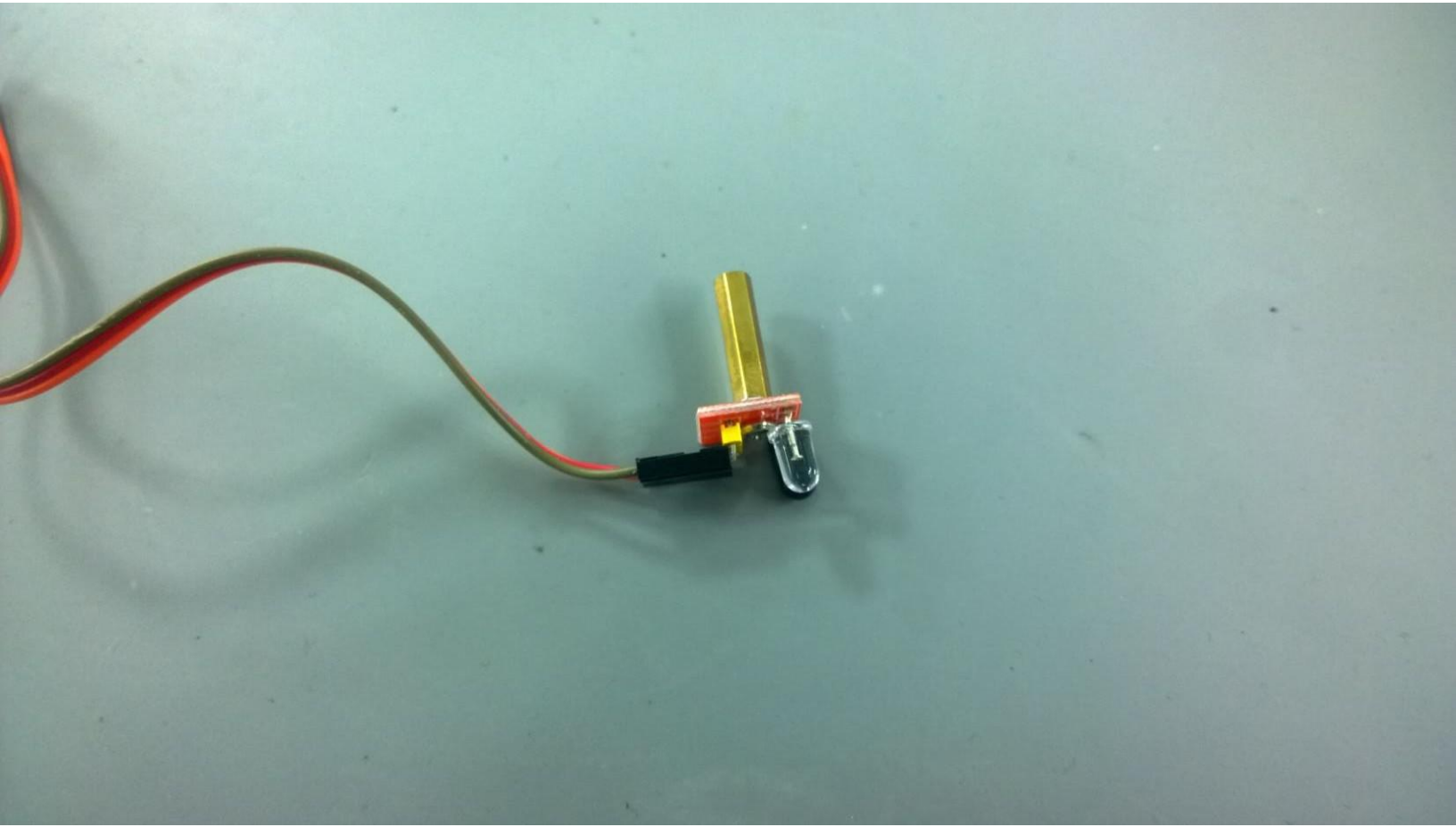

接线：无

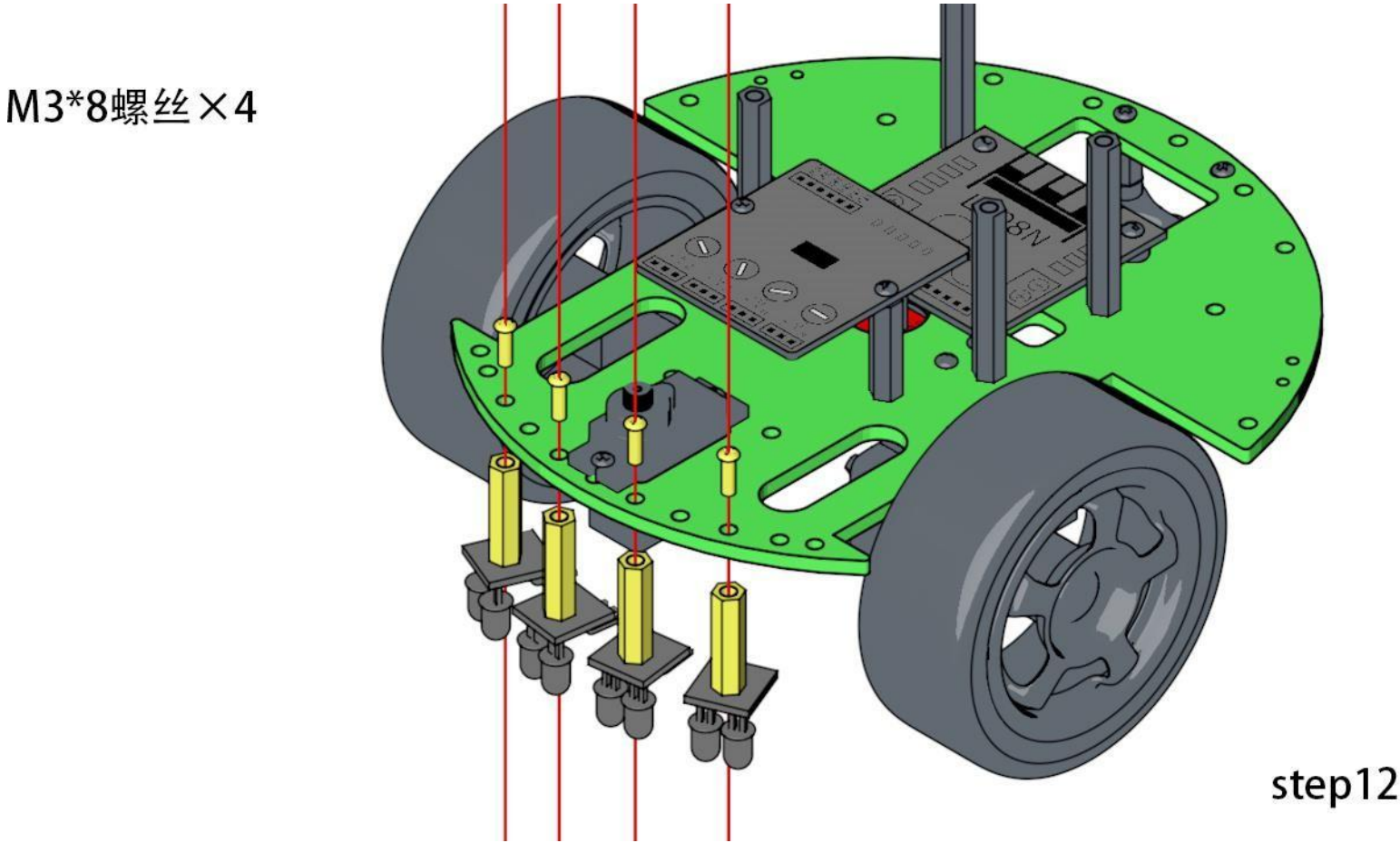

注意事项：1.请注意安装的孔是哪几个孔；2.将感应头引出的接线穿过底板上的开孔

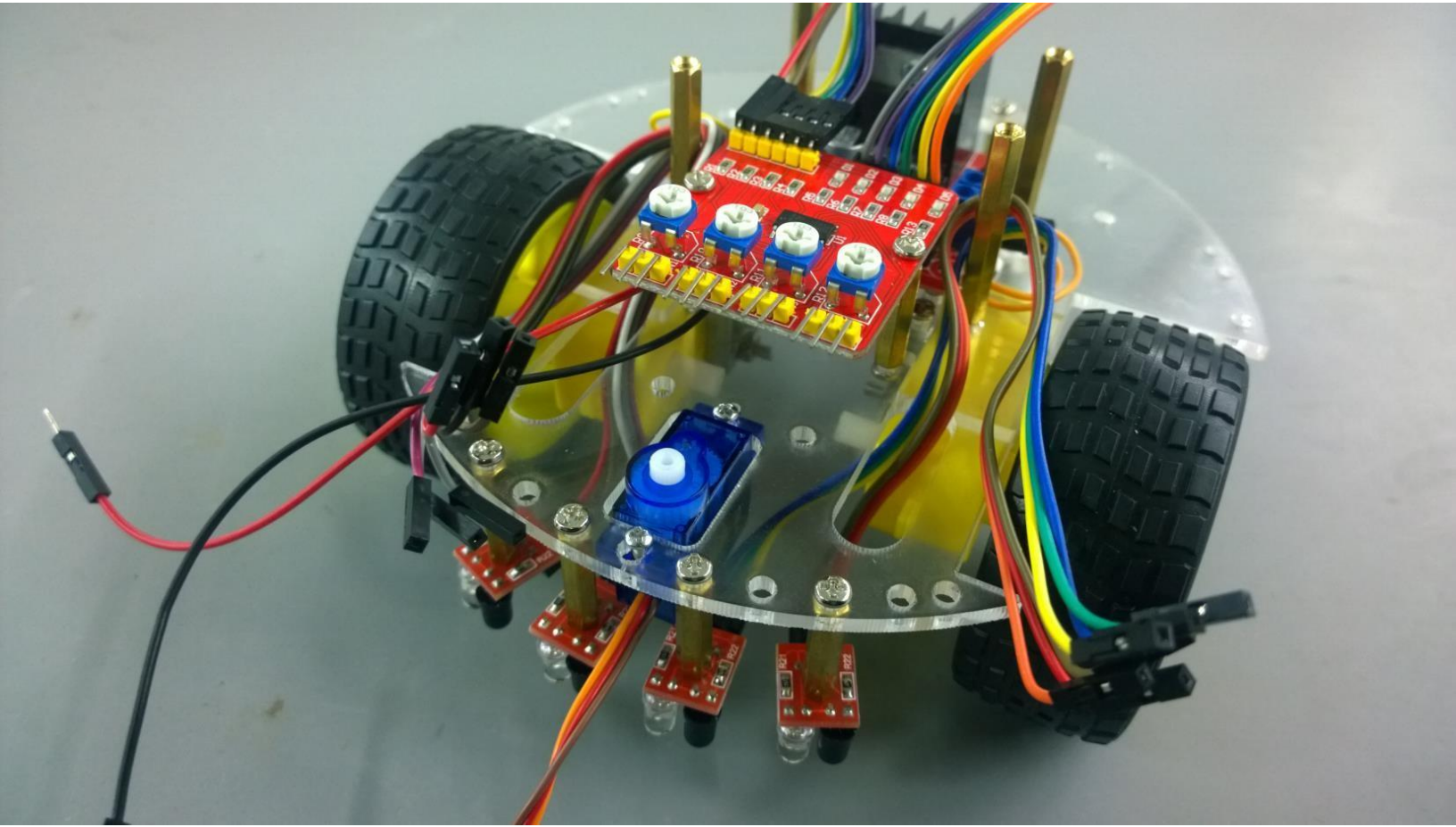

接线：将感应头上引出的线穿过底板上的开孔，左右各两组，
并绕过一根 35mm 铜柱后返回前方（如图所示）

二层板×2
M3*20铜柱×6
M3*8螺丝×12

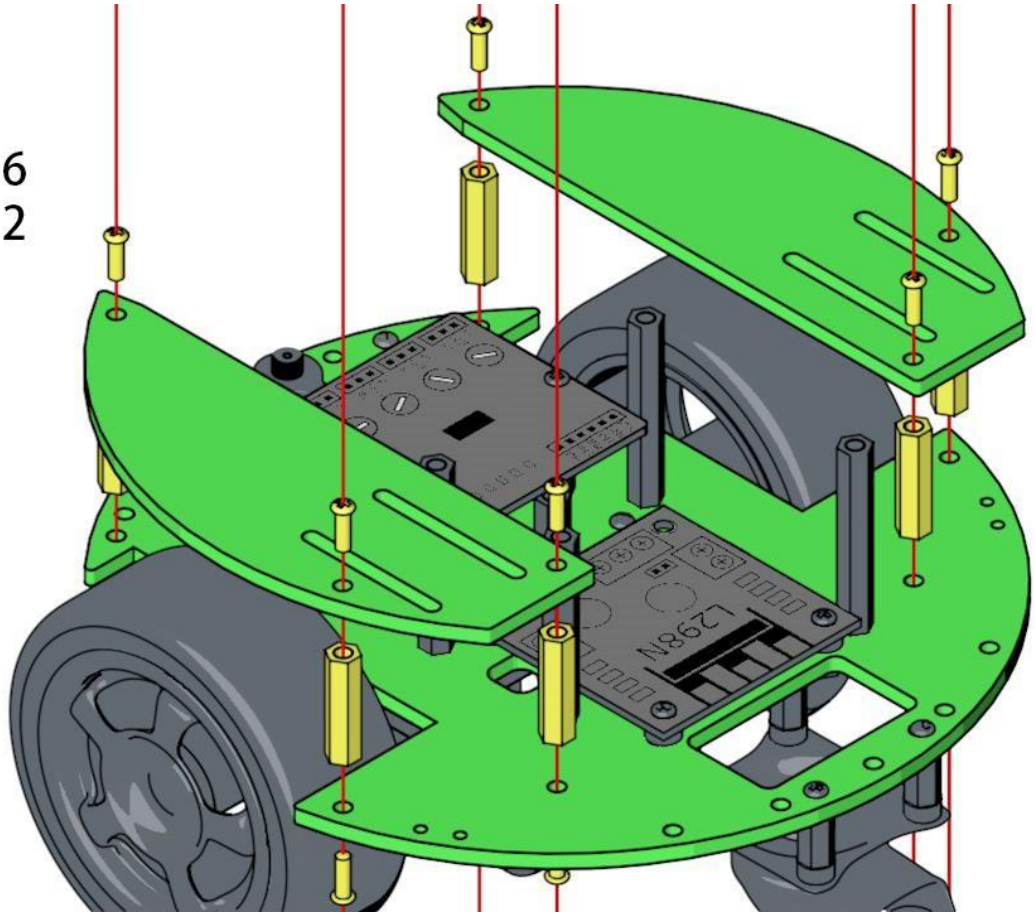

step13

注意事项：无

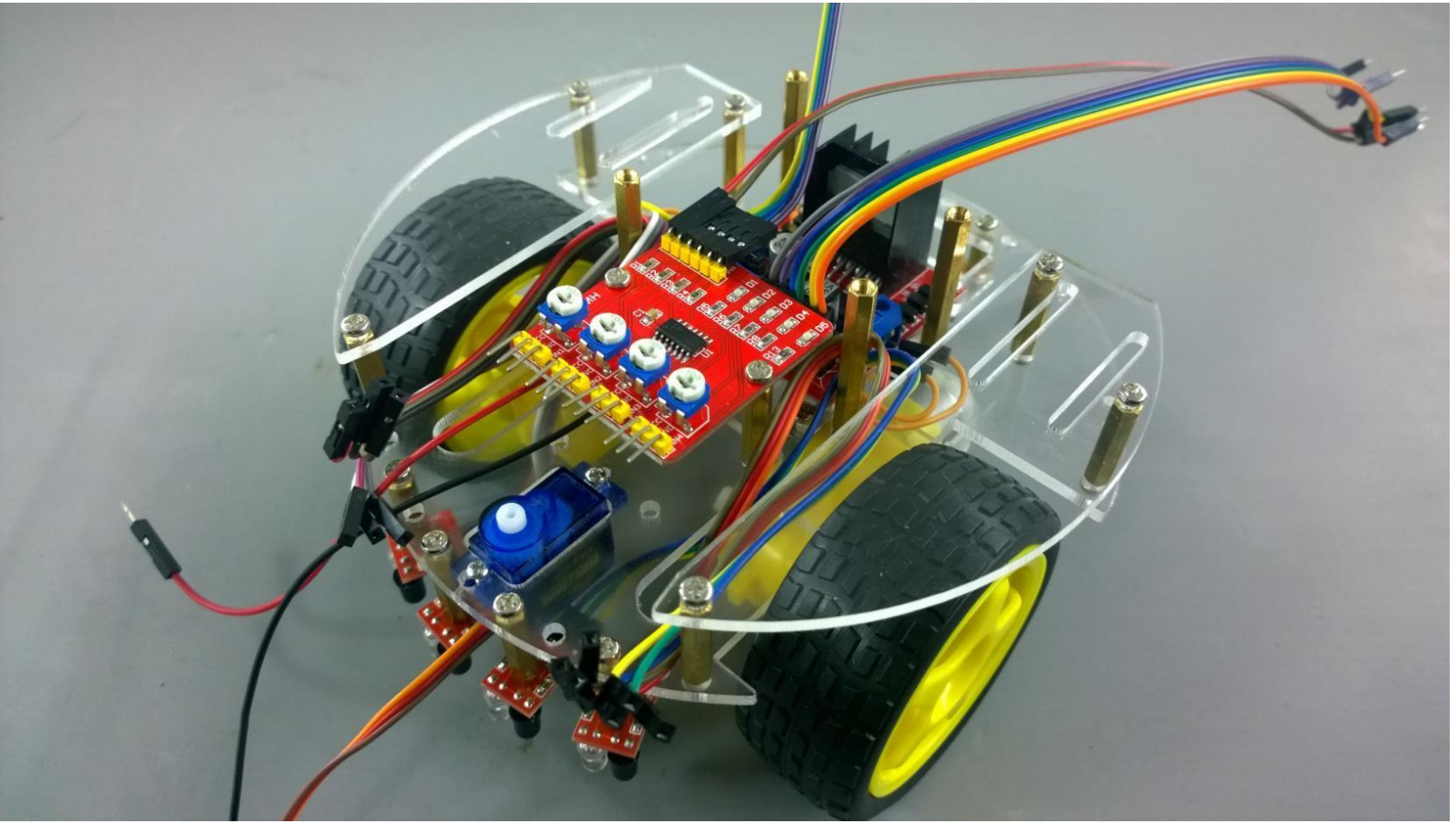

接线：无

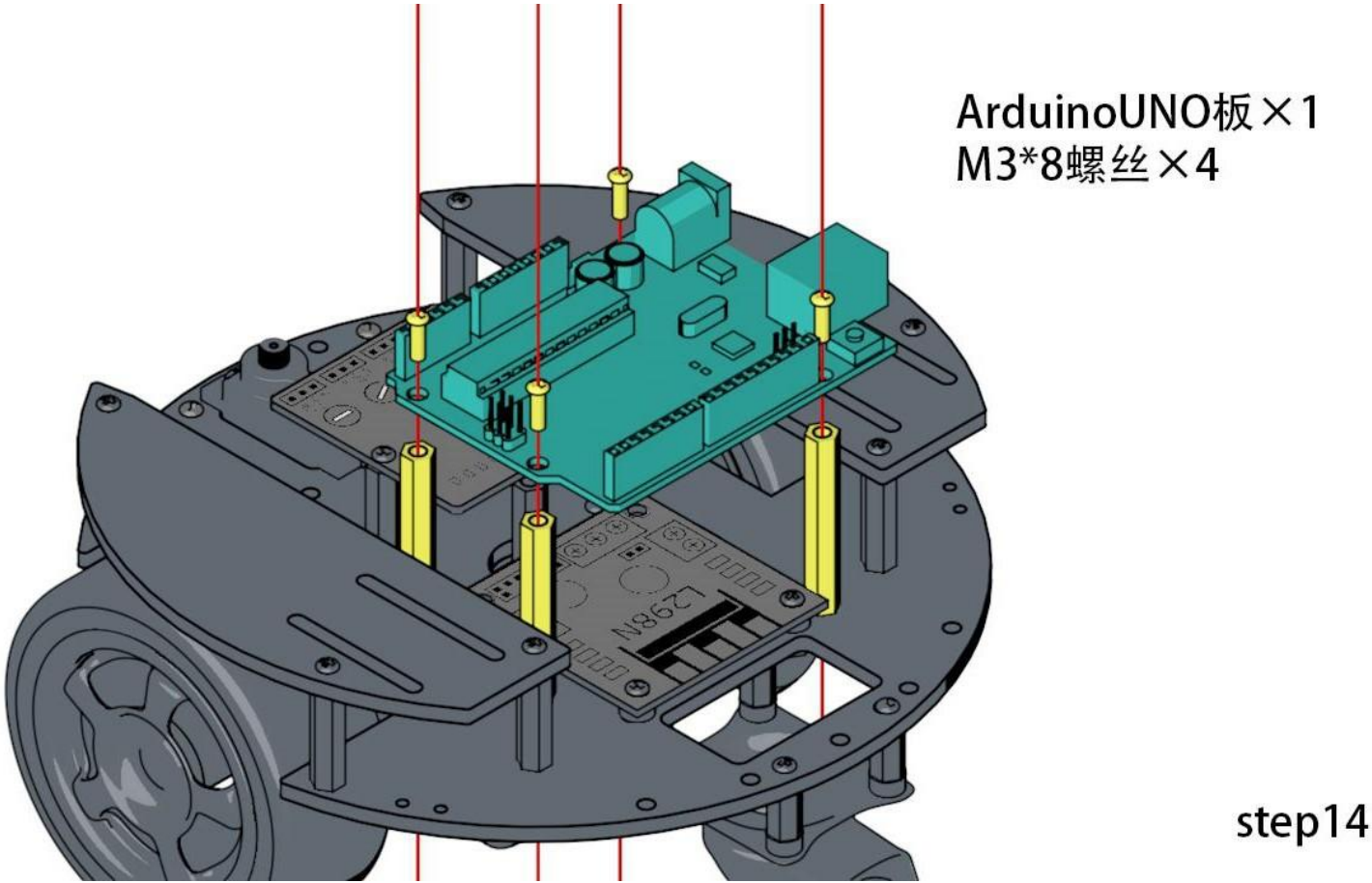

注意事项：无

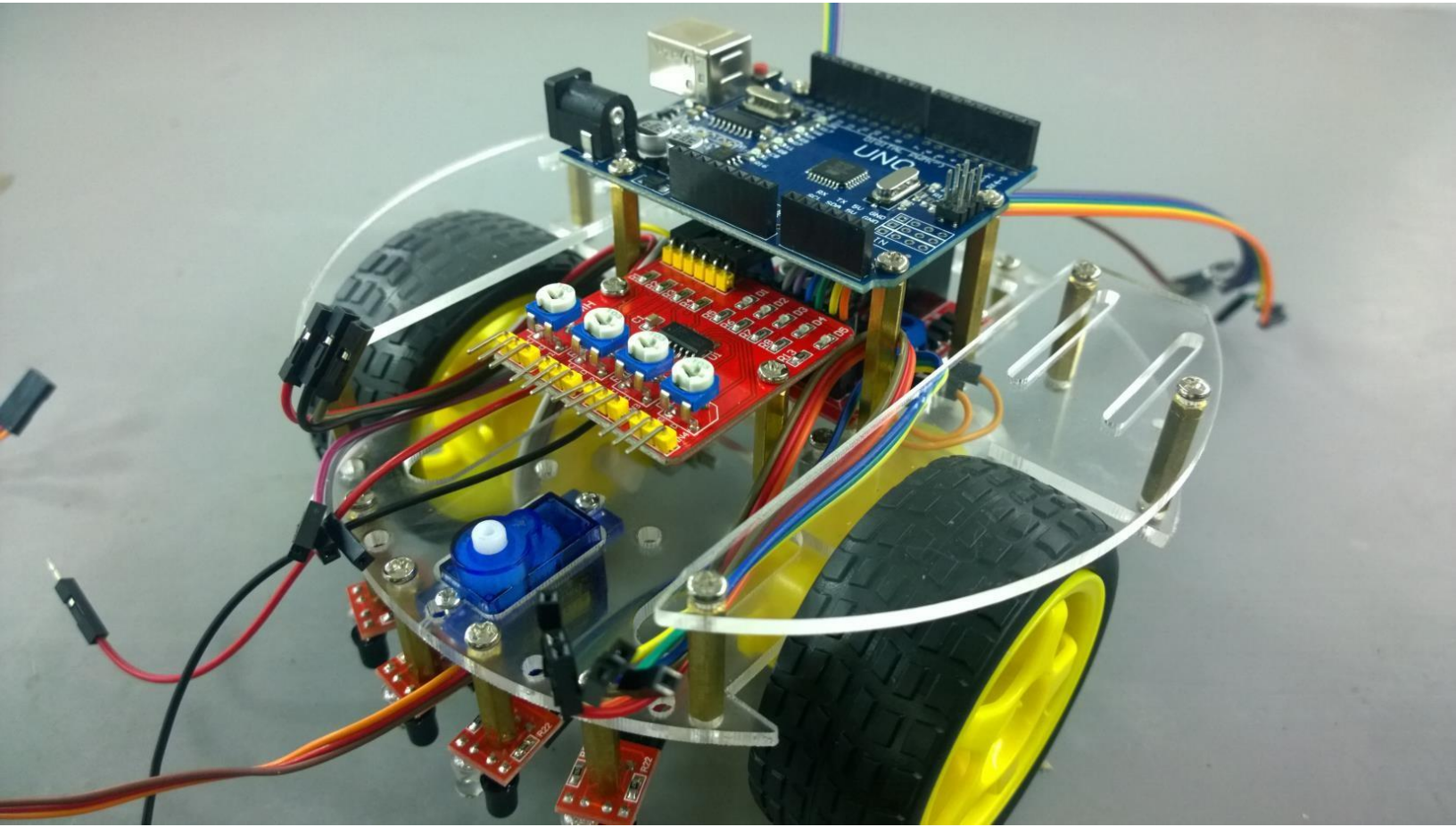

接线：将 L298N 上引出的六根线、比较板上引出的六根线穿过 Arduino 的下方（如图所示）